４年生以下女子

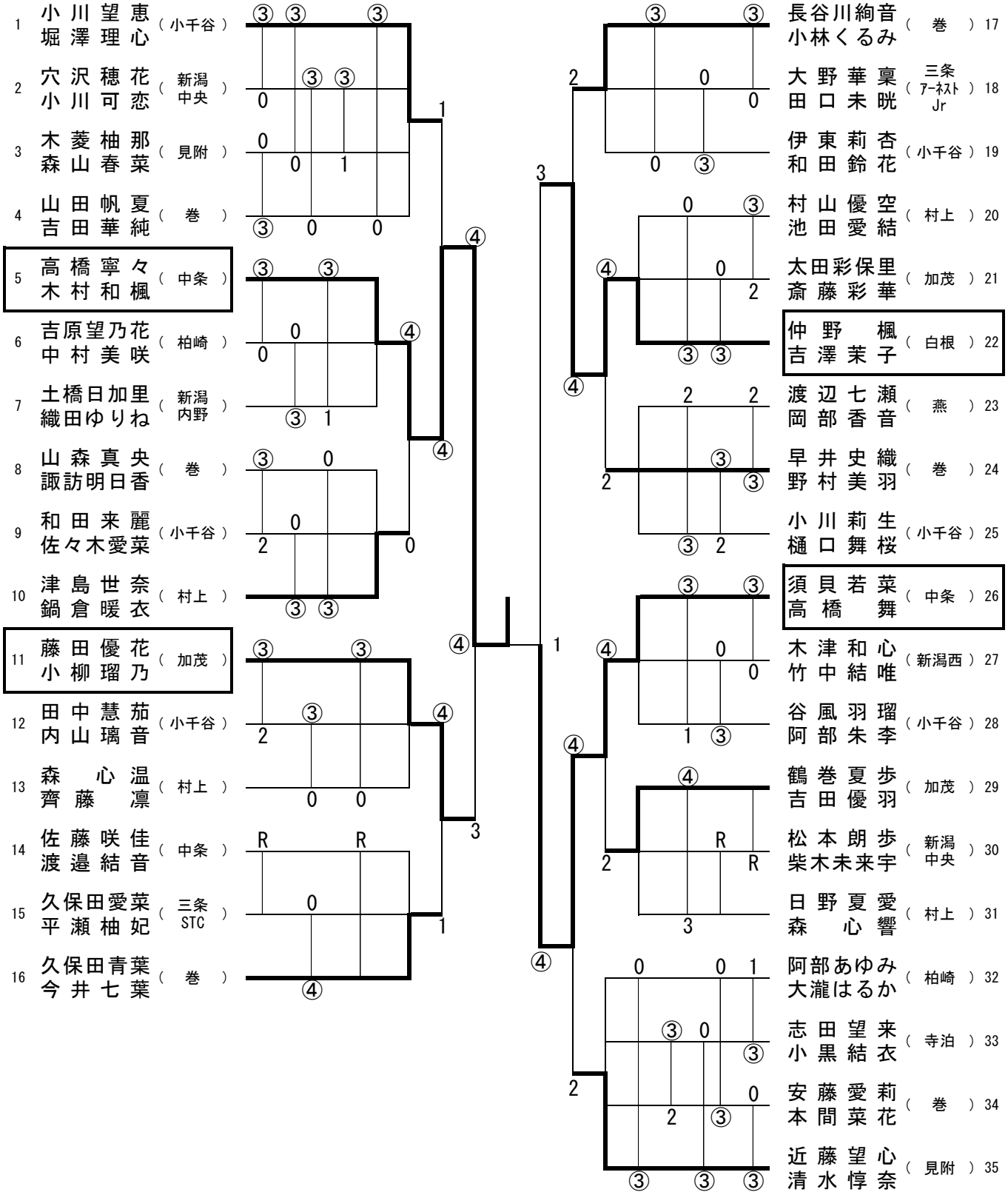
1 小川望恵 堀澤理心 （小千谷）
2 穴沢穂花 小川可恋 （新潟中央）
3 木菱柚那 森山春菜 （見附）
4 山田帆夏 吉田華純 （巻）
5 高橋寧々 木村和楓 （中条）
6 吉原望乃花 中村美咲 （柏崎）
7 土橋日加里 織田ゆりね （新潟内野）
8 山森真央 諏訪明日香 （巻）
9 和田来麗 佐々木愛菜 （小千谷）
10 津島世奈 鍋倉暖衣 （村上）
11 藤田優花 小柳瑠乃 （加茂）
12 田中慧茄 内山璃音 （小千谷）
13 森心温 齊藤凛 （村上）
14 佐藤咲佳 渡邉結音 （中条）
15 久保田愛菜 平瀬柚妃 （三条STC）
16 久保田青葉 今井七葉 （巻）
17 長谷川絢音 小林くるみ （巻）
18 大野華稟 田口未晄 （三条アーネスト Jr）
19 伊東莉杏 和田鈴花 （小千谷）
20 村山優空 池田愛結 （村上）
21 太田彩保里 斎藤彩華 （加茂）
22 仲野楓 吉澤茉子 （白根）
23 渡辺七瀬 岡部香音 （燕）
24 早井史織 野村美羽 （巻）
25 小川莉生 樋口舞桜 （小千谷）
26 須貝若菜 高橋舞 （中条）
27 木津和心 竹中結唯 （新潟西）
28 谷風羽瑠 阿部朱李 （小千谷）
29 鶴巻夏歩 吉田優羽 （加茂）
30 松本朗歩 柴木未来宇 （新潟中央）
31 日野夏愛 森心響 （村上）
32 阿部あゆみ 大瀧はるか （柏崎）
33 志田望来 小黒結衣 （寺泊）
34 安藤愛莉 本間菜花 （巻）
35 近藤望心 清水惇奈 （見附）