男　　子

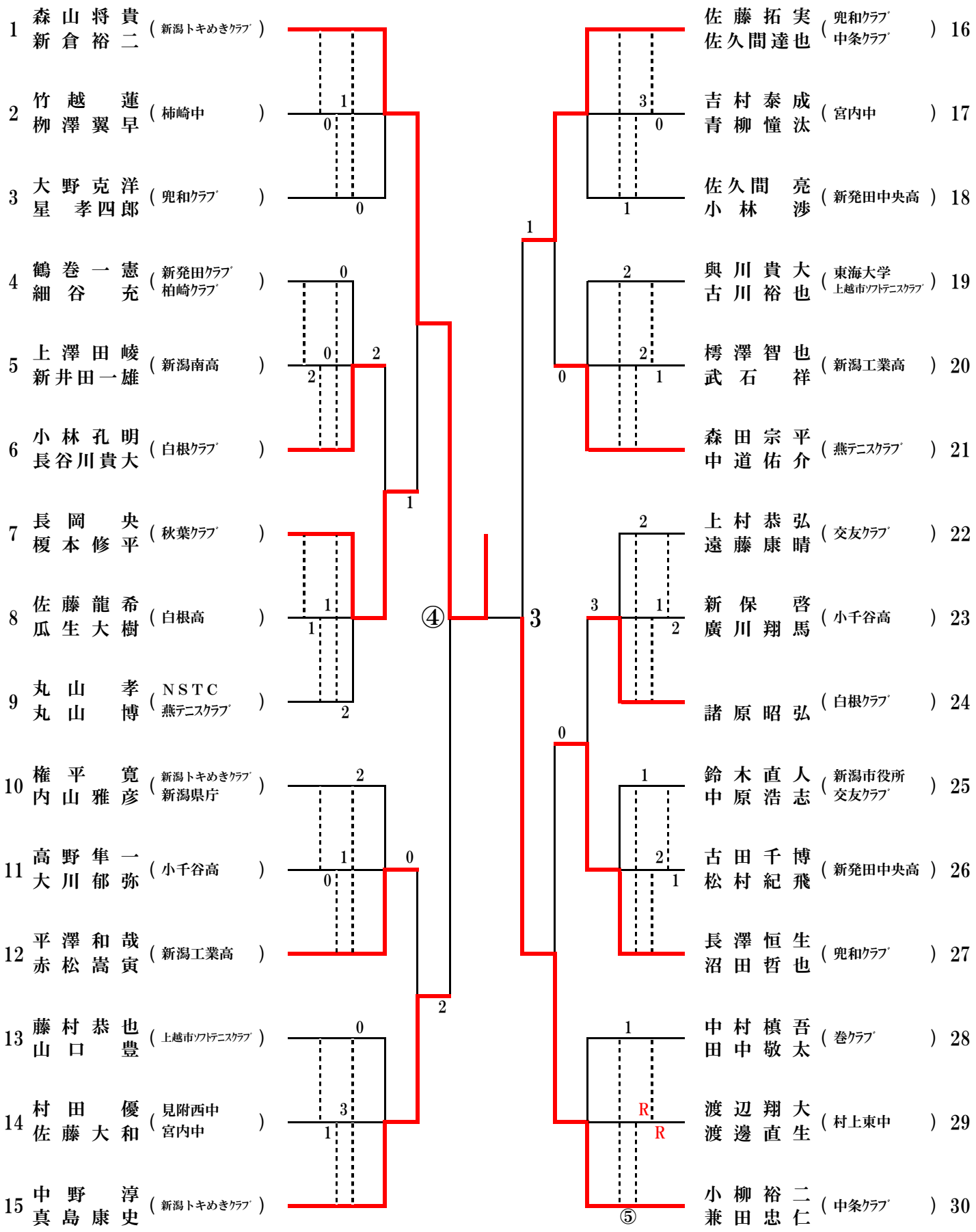
1 森山将貴 新倉裕二 (新潟トキめきクラブ)
2 竹越蓮 柳澤翼早 (柿崎中)
3 大野克洋 星孝四郎 (兜和クラブ)
4 鶴巻一憲 細谷充 (新発田クラブ 柏崎クラブ)
5 上澤田崚 新井田一雄 (新潟南高)
6 小林孔明 長谷川貴大 (白根クラブ)
7 長岡央 榎本修平 (秋葉クラブ)
8 佐藤龍希 瓜生大樹 (白根高)
9 丸山孝 丸山博 (NSTC 燕テニスクラブ)
10 権平寛 内山雅彦 (新潟トキめきクラブ 新潟県庁)
11 高野隼一 大川郁弥 (小千谷高)
12 平澤和哉 赤松嵩寅 (新潟工業高)
13 藤村恭也 山口豊 (上越市ソフトテニスクラブ)
14 村田優 佐藤大和 (見附西中 宮内中)
15 中野淳 真島康史 (新潟トキめきクラブ)
16 佐藤拓実 佐久間達也 (兜和クラブ 中条クラブ)
17 吉村泰成 青柳憧汰 (宮内中)
18 佐久間亮 小林渉 (新発田中央高)
19 與川貴大 古川裕也 (東海大学 上越市ソフトテニスクラブ)
20 樗澤智也 武石祥 (新潟工業高)
21 森田宗平 中道佑介 (燕テニスクラブ)
22 上村恭弘 遠藤康晴 (交友クラブ)
23 新保啓 廣川翔馬 (小千谷高)
24 諸原昭弘 (白根クラブ)
25 鈴木直人 中原浩志 (新潟市役所 交友クラブ)
26 古田千博 松村紀飛 (新発田中央高)
27 長澤恒生 沼田哲也 (兜和クラブ)
28 中村槙吾 田中敬太 (巻クラブ)
29 渡辺翔大 渡邊直生 (村上東中)
30 小柳裕二 兼田忠仁 (中条クラブ)
④
⑤
R
R

女　　子

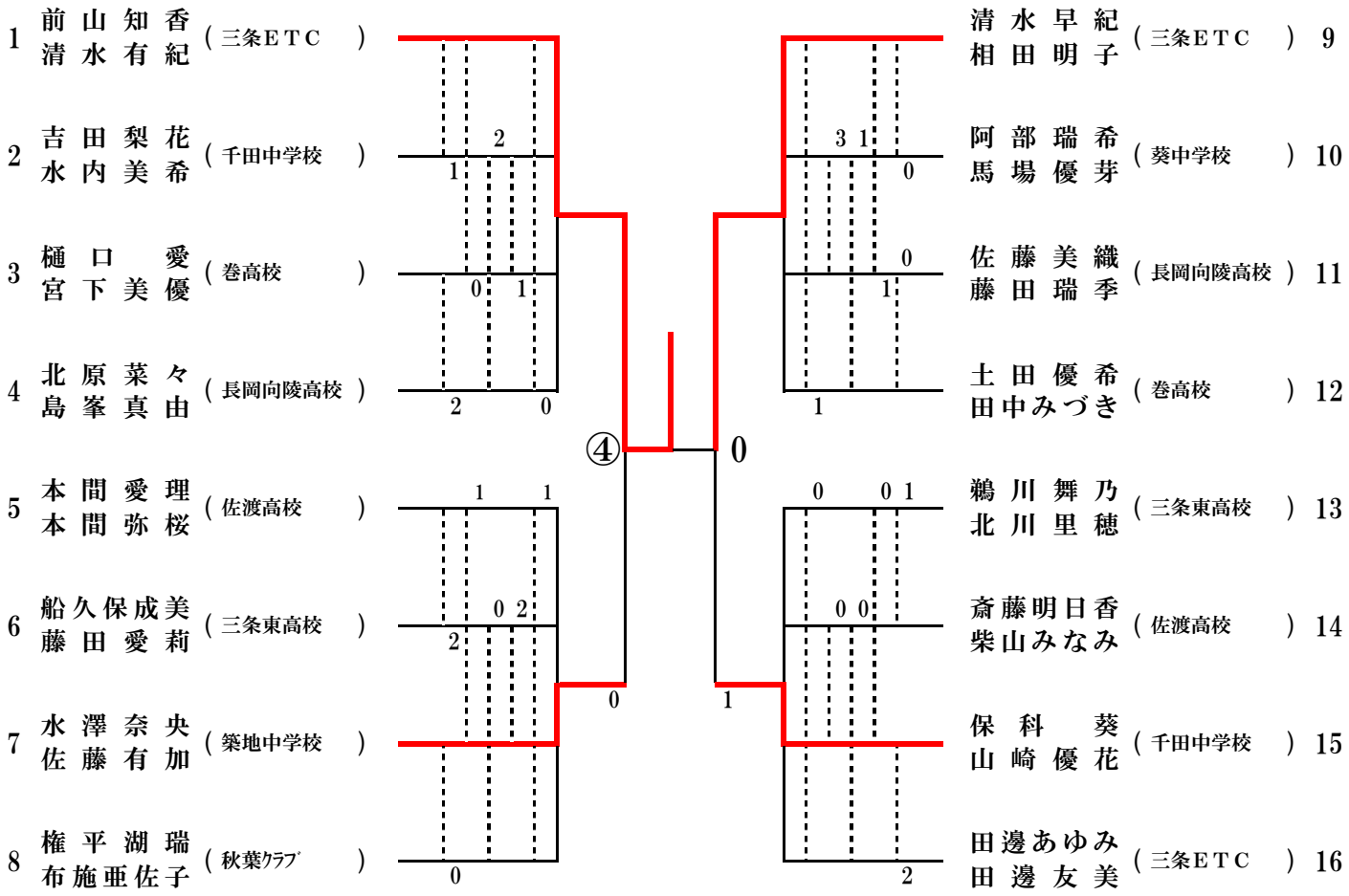
1 前山知香 清水有紀 （三条ＥＴＣ）
2 吉田梨花 水内美希 （千田中学校）
3 樋口　愛 宮下美優 （巻高校）
4 北原菜々 島峯真由 （長岡向陵高校）
5 本間愛理 本間弥桜 （佐渡高校）
6 船久保成美 藤田愛莉 （三条東高校）
7 水澤奈央 佐藤有加 （築地中学校）
8 権平湖瑞 布施亜佐子 （秋葉ｸﾗﾌﾞ）
9 清水早紀 相田明子 （三条ＥＴＣ）
10 阿部瑞希 馬場優芽 （葵中学校）
11 佐藤美織 藤田瑞季 （長岡向陵高校）
12 土田優希 田中みづき （巻高校）
13 鵜川舞乃 北川里穂 （三条東高校）
14 斎藤明日香 柴山みなみ （佐渡高校）
15 保科　葵 山崎優花 （千田中学校）
16 田邊あゆみ 田邊友美 （三条ＥＴＣ）
④
0