男　　子

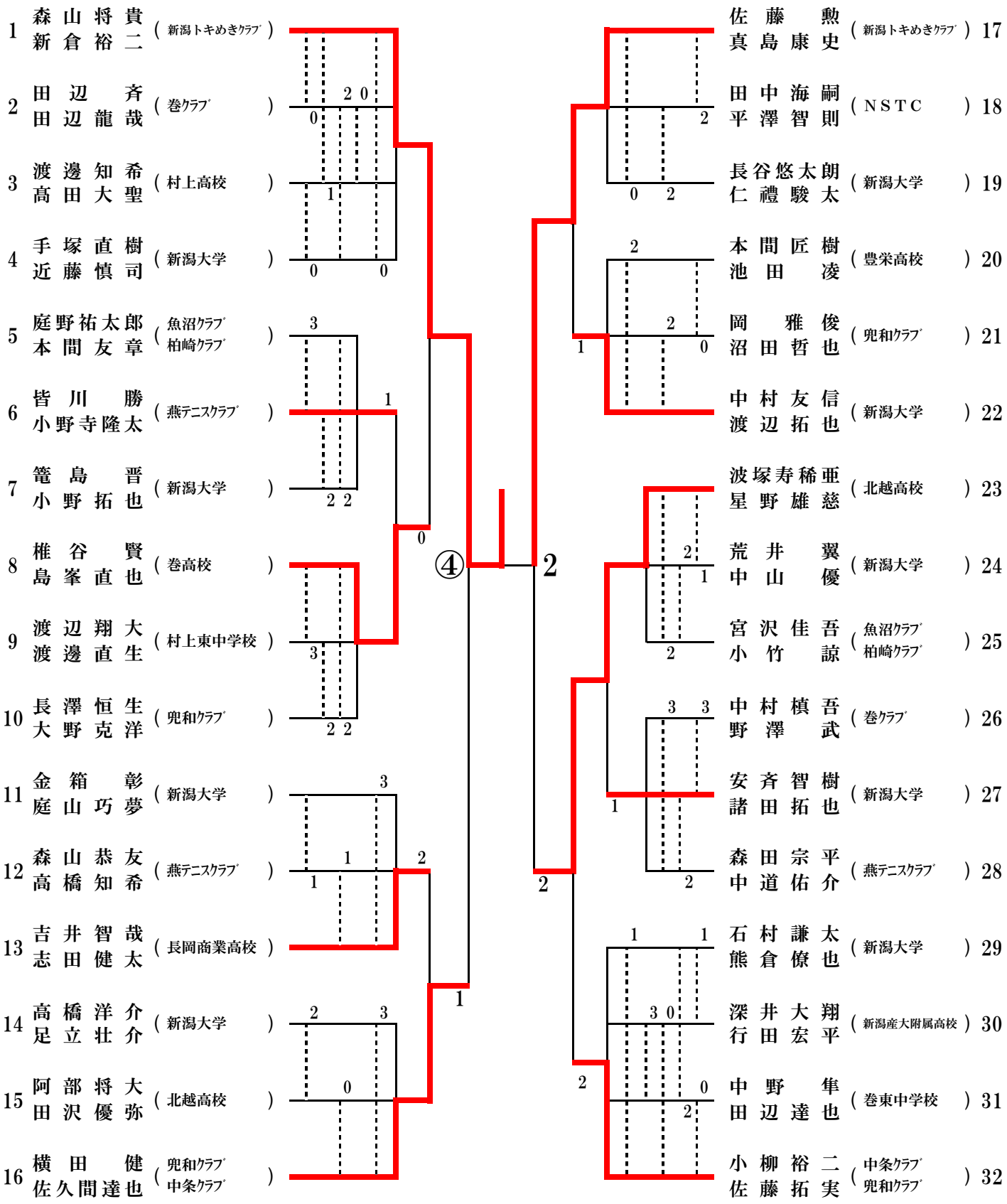
1 森山将貴 新倉裕二 (新潟トキめきクラブ)
2 田辺斉 田辺龍哉 (巻クラブ)
3 渡邊知希 高田大聖 (村上高校)
4 手塚直樹 近藤慎司 (新潟大学)
5 庭野祐太郎 本間友章 (魚沼クラブ 柏崎クラブ)
6 皆川勝 小野寺隆太 (燕テニスクラブ)
7 篭島晋 小野拓也 (新潟大学)
8 椎谷賢 島峯直也 (巻高校)
9 渡辺翔大 渡邊直生 (村上東中学校)
10 長澤恒生 大野克洋 (兜和クラブ)
11 金箱彰 庭山巧夢 (新潟大学)
12 森山恭友 高橋知希 (燕テニスクラブ)
13 吉井智哉 志田健太 (長岡商業高校)
14 高橋洋介 足立壮介 (新潟大学)
15 阿部将大 田沢優弥 (北越高校)
16 横田健 佐久間達也 (兜和クラブ 中条クラブ)
17 佐藤勲 真島康史 (新潟トキめきクラブ)
18 田中海嗣 平澤智則 (NSTC)
19 長谷悠太朗 仁禮駿太 (新潟大学)
20 本間匠樹 池田凌 (豊栄高校)
21 岡雅俊 沼田哲也 (兜和クラブ)
22 中村友信 渡辺拓也 (新潟大学)
23 波塚寿稀亜 星野雄慈 (北越高校)
24 荒井翼 中山優 (新潟大学)
25 宮沢佳吾 小竹諒 (魚沼クラブ 柏崎クラブ)
26 中村槙吾 野澤武 (巻クラブ)
27 安斉智樹 諸田拓也 (新潟大学)
28 森田宗平 中道佑介 (燕テニスクラブ)
29 石村謙太 熊倉僚也 (新潟大学)
30 深井大翔 行田宏平 (新潟産大附属高校)
31 中野隼 田辺達也 (巻東中学校)
32 小柳裕二 佐藤拓実 (中条クラブ 兜和クラブ)
④
2

女　　子

1	前山知香 清水有紀	（三条ＥＴＣ）	
2	森谷　香 中山比奈	（村上高校）	
3	古澤姫花 藤田美優	（巻東中学校）	
4	尾崎友紀 虎谷知佳	（新潟大学）	
5	吉田織恵 安川英里	（新潟大学）	
6	北川里菜 野澤公香	（燕中学校）	
7	高井真緒 長谷川華己	（長岡商業高校）	
8	樋口あかり 松浦明彩加	（北越高校）	
9	河村恵夏 上田羽菜	（巻東中学校）	
10	相田明子 大久保満美子	（三条ＥＴＣ 中条ｸﾗﾌﾞ）	

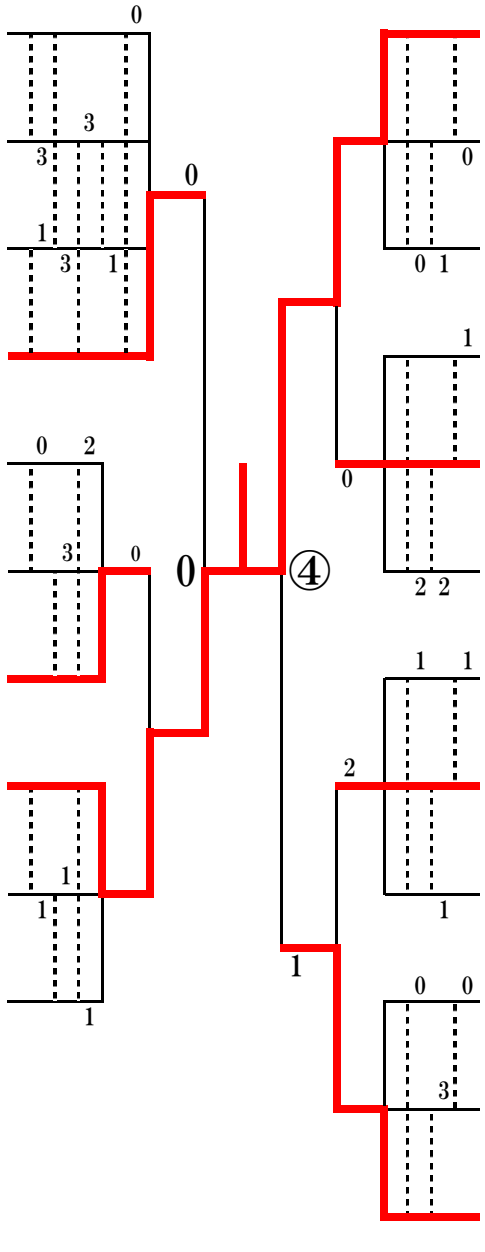

	田辺恵理 岡村　葵	（北越高校）	11
	松田萌々子 板越莉子	（中条中学校 村上東中学校）	12
	駒形梨奈 発地　楓	（長岡商業高校）	13
	池田なるみ 揚原佳菜	（新潟大学）	14
	高橋美沙 松田莉子	（村上高校）	15
	田邊あゆみ 田邊友美	（三条ＥＴＣ）	16
	久保田里菜 松田侑子	（燕中等教育学校）	17
	鈴木愛香 石山亜実	（巻東中学校）	18
	松田尚子 陶山美幸	（三条ＥＴＣ）	19
	大滝まり菜 本間あず実	（村上桜ヶ丘高校）	20
	保科　葵 山崎優花	（千田中学校）	21
	松浦映理加 荢戸実佐都	（中条ｸﾗﾌﾞ Sea　Smelt）	22

成　年　男　子

1	権平　寛 内山雅彦	（新潟トキめきｸﾗﾌﾞ 新潟県庁）	
2	丸山　孝 野水　栄	（ＮＳＴＣ）	
3	鶴巻一憲 細谷　充	（新発田ｸﾗﾌﾞ 柏崎ｸﾗﾌﾞ）	

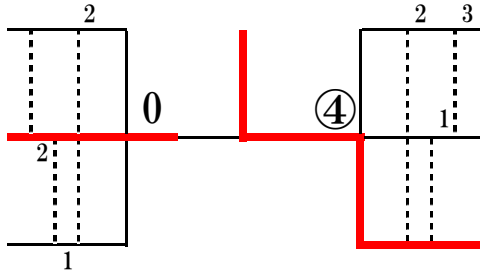

	渡辺正幸 丸山　博	（クラレ新潟 燕テニスｸﾗﾌﾞ）	4
	坂田　剛 加藤　充	（ＪＲ東日本新潟 聖籠ｸﾗﾌﾞ）	5
	中野　淳 木村宏生	（新潟トキめきｸﾗﾌﾞ 中条ｸﾗﾌﾞ）	6