県中学1年生大会　新潟・下越男子　　2021年10月30日　　新潟市庭球場

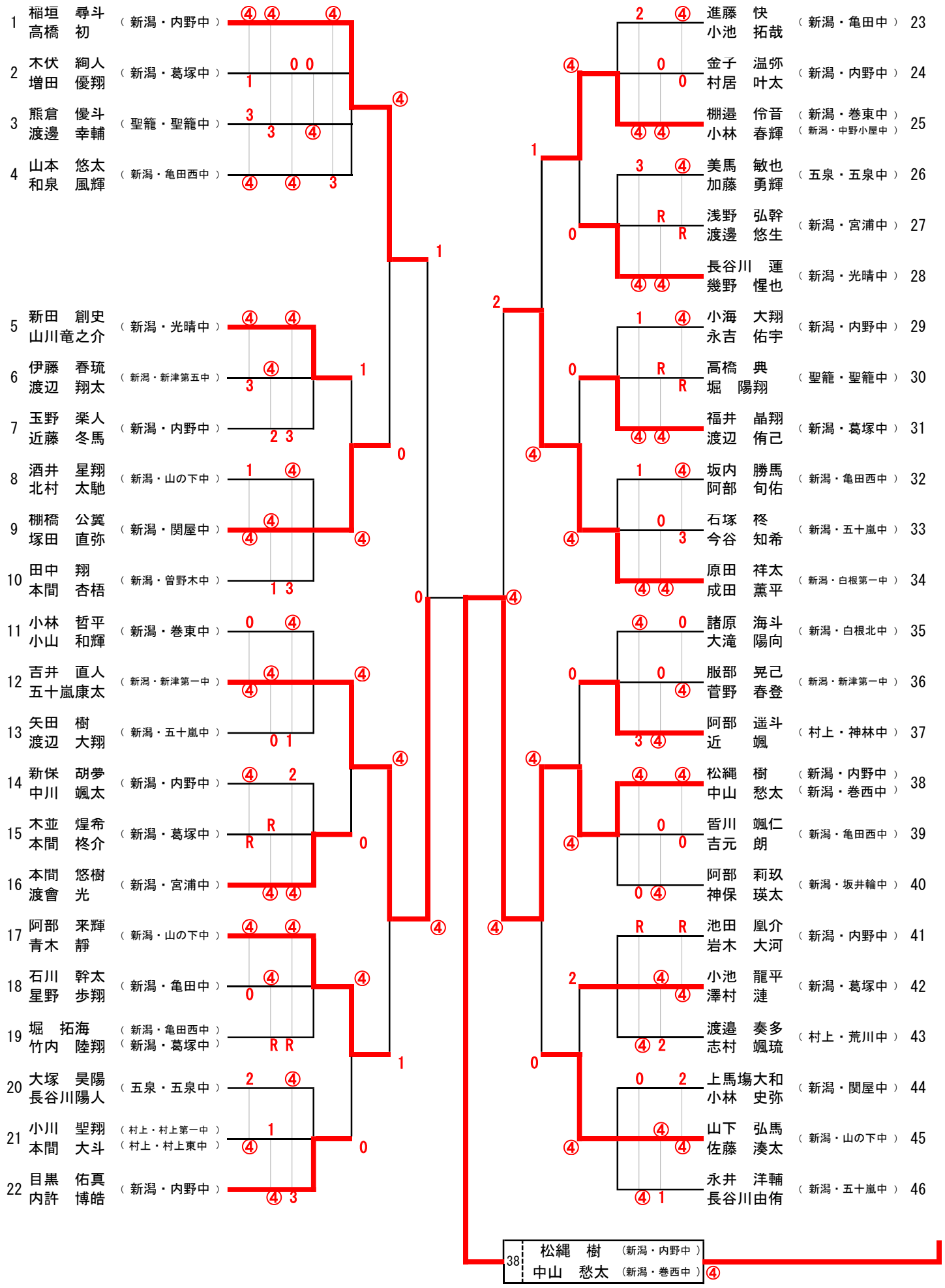

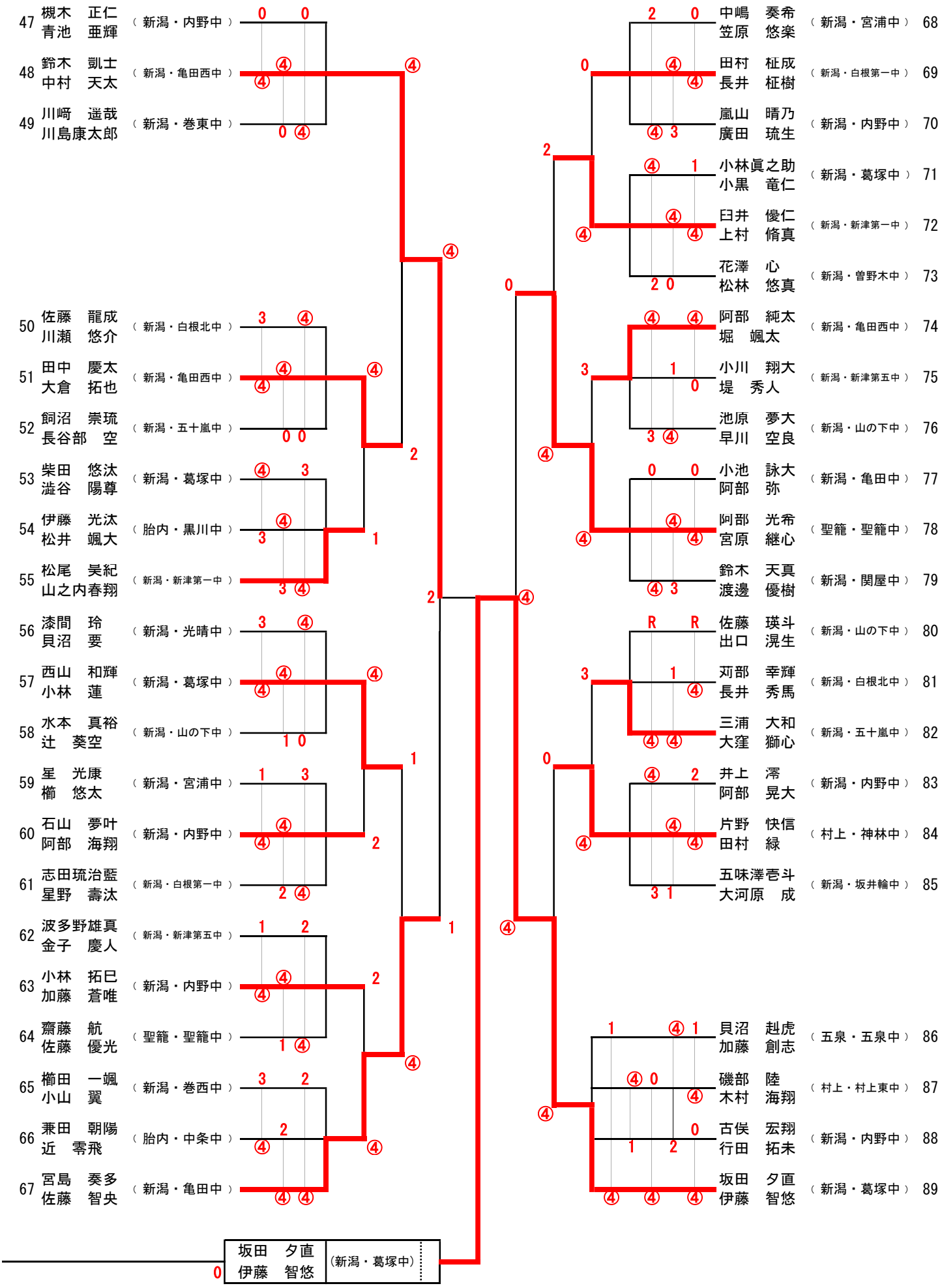
47 槻木 正仁 青池 亜輝 （新潟・内野中）
48 鈴木 凱士 中村 天太 （新潟・亀田西中）
49 川﨑 遥哉 川島康太郎 （新潟・巻東中）
50 佐藤 龍成 川瀬 悠介 （新潟・白根北中）
51 田中 慶太 大倉 拓也 （新潟・亀田西中）
52 飼沼 崇琉 長谷部 空 （新潟・五十嵐中）
53 柴田 悠汰 澁谷 陽尊 （新潟・葛塚中）
54 伊藤 光汰 松井 颯大 （胎内・黒川中）
55 松尾 昊紀 山之内春翔 （新潟・新津第一中）
56 漆間 玲 貝沼 要 （新潟・光晴中）
57 西山 和輝 小林 蓮 （新潟・葛塚中）
58 水本 真裕 辻 葵空 （新潟・山の下中）
59 星 光康 櫛 悠太 （新潟・宮浦中）
60 石山 夢叶 阿部 海翔 （新潟・内野中）
61 志田琉治藍 星野 壽汰 （新潟・白根第一中）
62 波多野雄真 金子 慶人 （新潟・新津第五中）
63 小林 拓巳 加藤 蒼唯 （新潟・内野中）
64 齋藤 航 佐藤 優光 （聖籠・聖籠中）
65 櫛田 一颯 小山 翼 （新潟・巻西中）
66 兼田 朝陽 近 零飛 （胎内・中条中）
67 宮島 奏多 佐藤 智央 （新潟・亀田中）
坂田 夕直 伊藤 智悠 （新潟・葛塚中）
中嶋 奏希 笠原 悠楽 （新潟・宮浦中） 68
田村 柾成 長井 柾樹 （新潟・白根第一中） 69
嵐山 晴乃 廣田 琉生 （新潟・内野中） 70
小林眞之助 小黒 竜仁 （新潟・葛塚中） 71
臼井 優仁 上村 脩真 （新潟・新津第一中） 72
花澤 心 松林 悠真 （新潟・曽野木中） 73
阿部 純太 堀 颯太 （新潟・亀田西中） 74
小川 翔大 堤 秀人 （新潟・新津第五中） 75
池原 夢大 早川 空良 （新潟・山の下中） 76
小池 詠大 阿部 弥 （新潟・亀田中） 77
阿部 光希 宮原 継心 （聖籠・聖籠中） 78
鈴木 天真 渡邊 優樹 （新潟・関屋中） 79
佐藤 瑛斗 出口 滉生 （新潟・山の下中） 80
苅部 幸輝 長井 秀馬 （新潟・白根北中） 81
三浦 大和 大窪 獅心 （新潟・五十嵐中） 82
井上 澪 阿部 晃大 （新潟・内野中） 83
片野 快信 田村 緑 （村上・神林中） 84
五味澤壱斗 大河原 成 （新潟・坂井輪中） 85
貝沼 赳虎 加藤 創志 （五泉・五泉中） 86
磯部 陸 木村 海翔 （村上・村上東中） 87
古俣 宏翔 行田 拓未 （新潟・内野中） 88
坂田 夕直 伊藤 智悠 （新潟・葛塚中） 89