U17女子

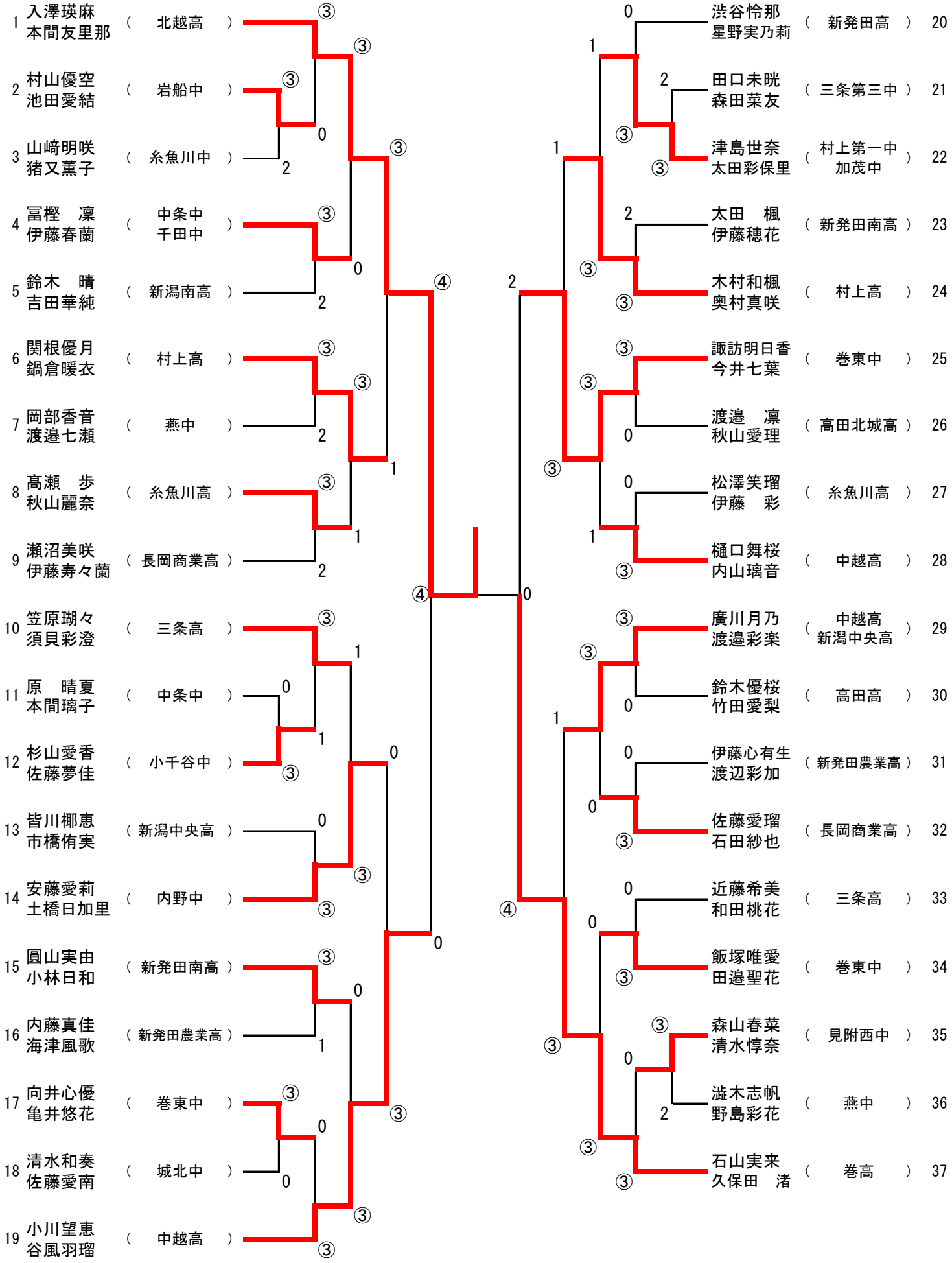
1 入澤瑛麻 本間友里那 （ 北越高 ）
2 村山優空 池田愛結 （ 岩船中 ）
3 山﨑明咲 猪又薫子 （ 糸魚川中 ）
4 冨樫 凜 伊藤春蘭 （ 中条中 千田中 ）
5 鈴木 晴 吉田華純 （ 新潟南高 ）
6 関根優月 鍋倉暖衣 （ 村上高 ）
7 岡部香音 渡邉七瀬 （ 燕中 ）
8 髙瀬 歩 秋山麗奈 （ 糸魚川高 ）
9 瀬沼美咲 伊藤寿々蘭 （ 長岡商業高 ）
10 笠原瑚々 須貝彩澄 （ 三条高 ）
11 原 晴夏 本間璃子 （ 中条中 ）
12 杉山愛香 佐藤夢佳 （ 小千谷中 ）
13 皆川椰恵 市橋侑実 （ 新潟中央高 ）
14 安藤愛莉 土橋日加里 （ 内野中 ）
15 圓山実由 小林日和 （ 新発田南高 ）
16 内藤真佳 海津風歌 （ 新発田農業高 ）
17 向井心優 亀井悠花 （ 巻東中 ）
18 清水和奏 佐藤愛南 （ 城北中 ）
19 小川望恵 谷風羽瑠 （ 中越高 ）
20 渋谷怜那 星野実乃莉 （ 新発田高 ）
21 田口未晄 森田菜友 （ 三条第三中 ）
22 津島世奈 太田彩保里 （ 村上第一中 加茂中 ）
23 太田 楓 伊藤穂花 （ 新発田南高 ）
24 木村和楓 奥村真咲 （ 村上高 ）
25 諏訪明日香 今井七葉 （ 巻東中 ）
26 渡邉 凛 秋山愛理 （ 高田北城高 ）
27 松澤笑瑠 伊藤 彩 （ 糸魚川高 ）
28 樋口舞桜 内山璃音 （ 中越高 ）
29 廣川月乃 渡邉彩楽 （ 中越高 新潟中央高 ）
30 鈴木優桜 竹田愛梨 （ 高田高 ）
31 伊藤心有生 渡辺彩加 （ 新発田農業高 ）
32 佐藤愛瑠 石田紗也 （ 長岡商業高 ）
33 近藤希美 和田桃花 （ 三条高 ）
34 飯塚唯愛 田邉聖花 （ 巻東中 ）
35 森山春菜 清水惇奈 （ 見附西中 ）
36 澁木志帆 野島彩花 （ 燕中 ）
37 石山実来 久保田 渚 （ 巻高 ）