６年生男子
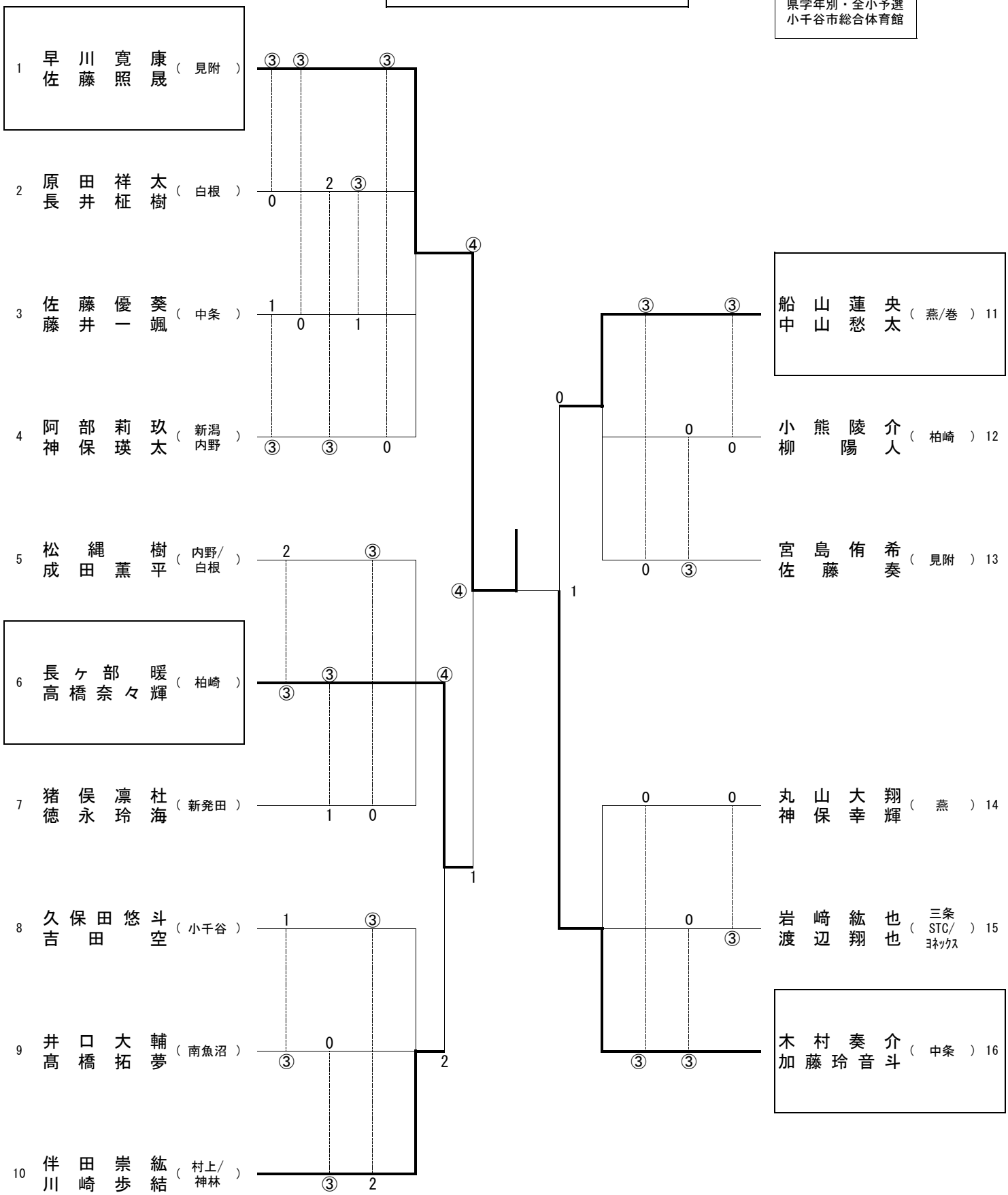
R2.12.20
県学年別・全小予選
小千谷市総合体育館