３年生以下

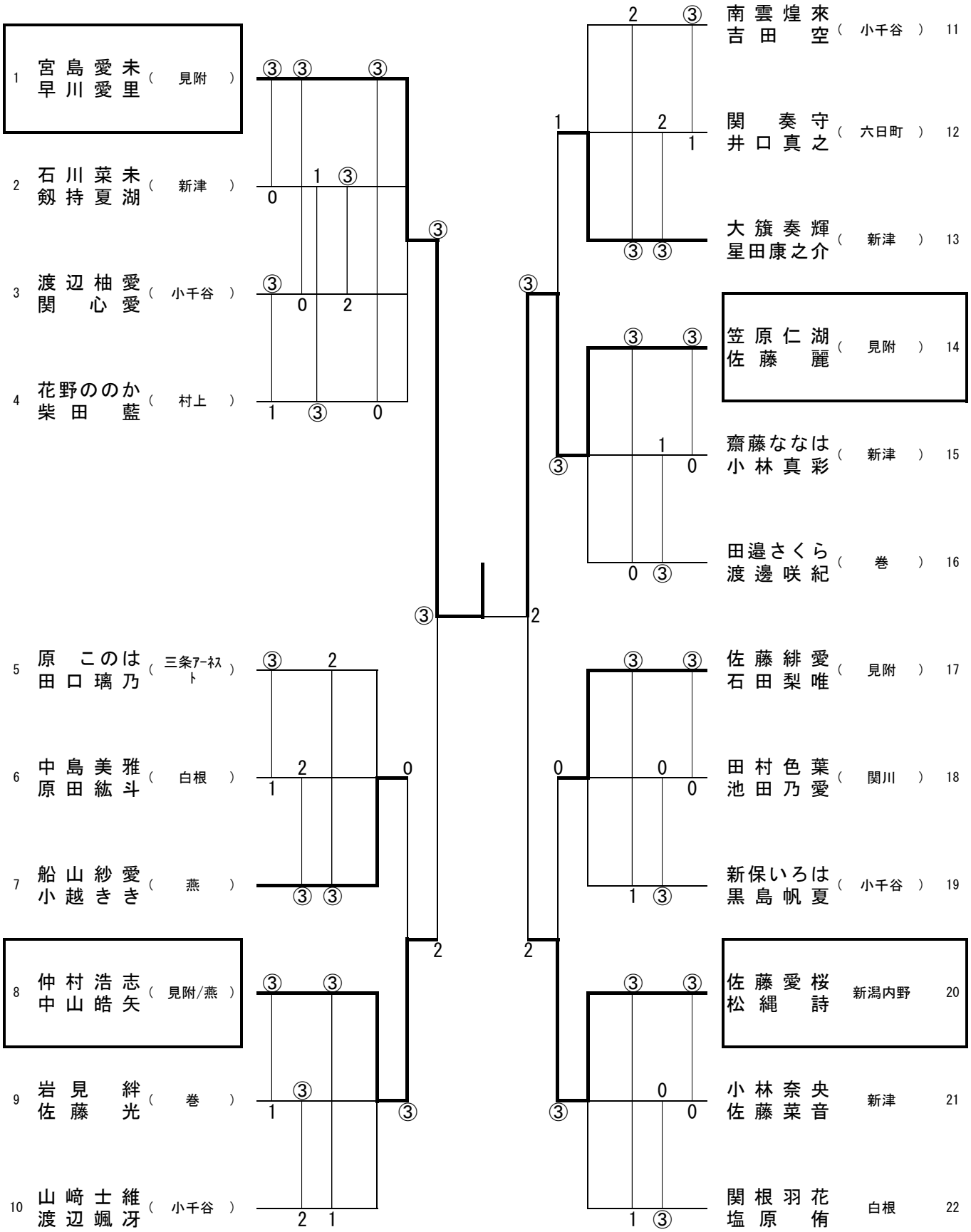
1 宮島愛未 早川愛里 （見附）
2 石川菜未 剱持夏湖 （新津）
3 渡辺柚愛 関心愛 （小千谷）
4 花野ののか 柴田藍 （村上）
5 原このは 田口璃乃 （三条ｱｰﾈｽﾄ）
6 中島美雅 原田紘斗 （白根）
7 船山紗愛 小越きき （燕）
8 仲村浩志 中山皓矢 （見附/燕）
9 岩見絆 佐藤光 （巻）
10 山﨑士維 渡辺颯冴 （小千谷）
11 南雲煌來 吉田空 （小千谷）
12 関奏守 井口真之 （六日町）
13 大籏奏輝 星田康之介 （新津）
14 笠原仁湖 佐藤麗 （見附）
15 齋藤ななは 小林真彩 （新津）
16 田邉さくら 渡邊咲紀 （巻）
17 佐藤緋愛 石田梨唯 （見附）
18 田村色葉 池田乃愛 （関川）
19 新保いろは 黒島帆夏 （小千谷）
20 佐藤愛桜 松縄詩 新潟内野
21 小林奈央 佐藤菜音 新津
22 関根羽花 塩原侑 白根