<男子個人戦結果>

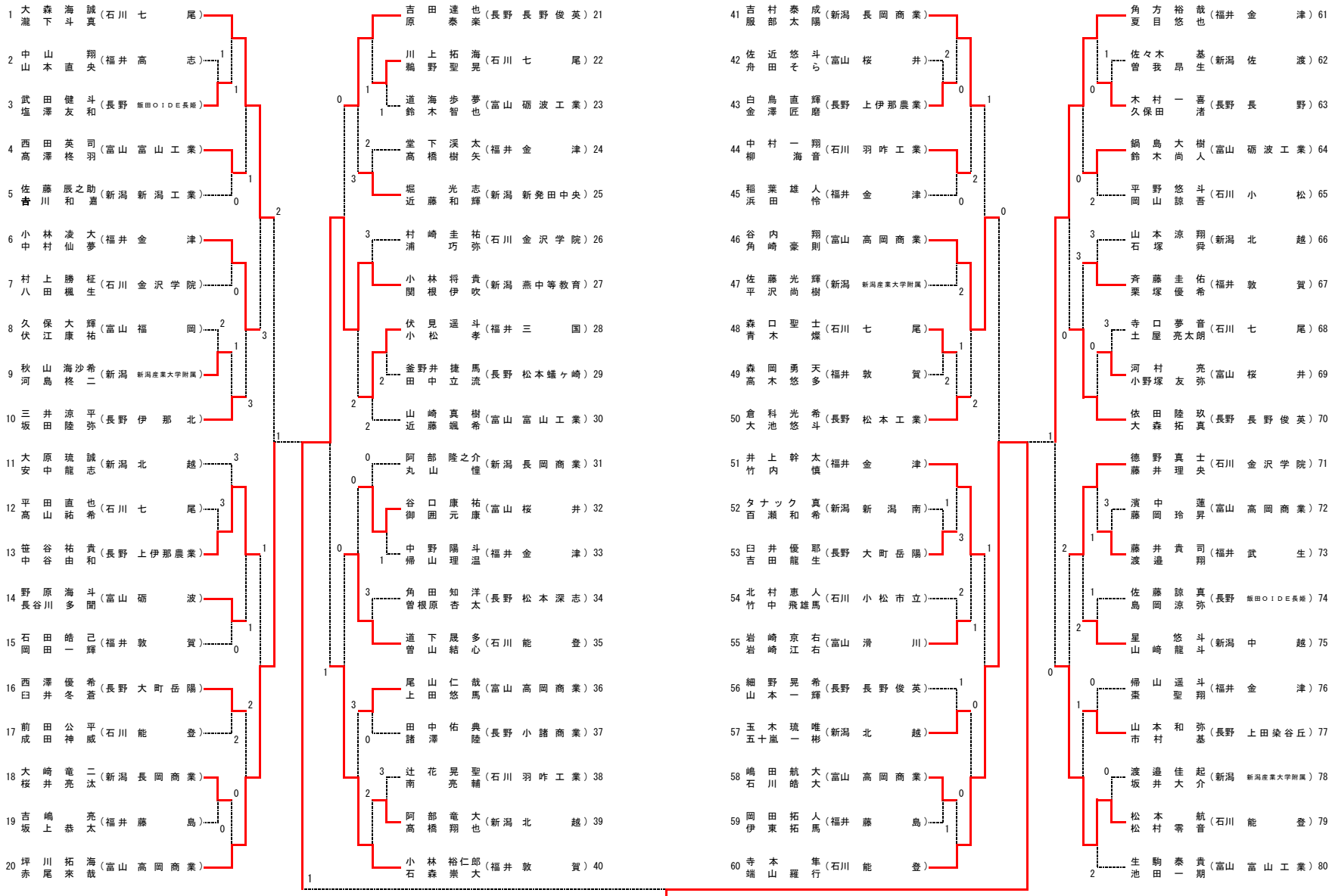
1 大森海誠 瀧下斗真 (石川七尾)
2 中山翔 山本直央 (福井高志)
3 武田健斗 塩澤友和 (長野飯田ＯＩＤＥ長姫)
4 西田英司 高澤柊羽 (富山富山工業)
5 佐藤辰之助 吉川和嘉 (新潟新潟工業)
6 小林凌大 中村仙夢 (福井金津)
7 村上勝柾 八田楓生 (石川金沢学院)
8 久保大輝 伏江康祐 (富山福岡)
9 秋山海沙希 河島柊二 (新潟新潟産業大学附属)
10 三井涼平 坂田陸弥 (長野伊那北)
11 大原琉誠 安中龍志 (新潟北越)
12 平田直也 高山祐希 (石川七尾)
13 笹谷祐貴 中谷由和 (長野上伊那農業)
14 野原海斗 長谷川多聞 (富山砺波)
15 石田皓己 岡田一輝 (福井敦賀)
16 西澤優希 臼井冬蒼 (長野大町岳陽)
17 前田公平 成田神威 (石川能登)
18 大崎竜二 桜井亮汰 (新潟長岡商業)
19 吉嶋亮 坂上恭太 (福井藤島)
20 坪川拓海 赤尾來哉 (富山高岡商業)
21 吉田達也 原泰楽 (長野長野俊英)
22 川上拓海 鵜野聖晃 (石川七尾)
23 道海歩夢 鈴木智也 (富山砺波工業)
24 堂下渓太 高橋樹矢 (福井金津)
25 堀光志 近藤和輝 (新潟新発田中央)
26 村崎圭祐 浦巧弥 (石川金沢学院)
27 小林将貴 関根伊吹 (新潟燕中等教育)
28 伏見遥斗 小松孝 (福井三国)
29 釜野井捷馬 田中立流 (長野松本蟻ヶ崎)
30 山崎真樹 近藤颯希 (富山富山工業)
31 阿部隆之介 丸山憧 (新潟長岡商業)
32 谷口康祐 御囲元康 (富山桜井)
33 中野陽斗 帰山理温 (福井金津)
34 角田知洋 曽根原杏太 (長野松本深志)
35 道下晟多 曽山結心 (石川能登)
36 尾山仁哉 上田悠馬 (富山高岡商業)
37 田中佑典 諸澤陸 (長野小諸商業)
38 辻花晃聖 南亮輔 (石川羽咋工業)
39 阿部竜大 高橋翔也 (新潟北越)
40 小林裕仁郎 石森崇大 (福井敦賀)
41 吉村泰成 服部太陽 (新潟長岡商業)
42 佐近悠斗 舟田そら (富山桜井)
43 白鳥直輝 金澤匠磨 (長野上伊那農業)
44 中村一翔 柳海音 (石川羽咋工業)
45 稲葉雄人 浜田怜 (福井金津)
46 谷内翔 角崎豪則 (富山高岡商業)
47 佐藤光輝 平沢尚樹 (新潟新潟産業大学附属)
48 森口聖士 青木燦 (石川七尾)
49 森岡勇天 高木悠多 (福井敦賀)
50 倉科光希 大池悠斗 (長野松本工業)
51 井上幹太 竹内慎 (福井金津)
52 タナック真 百瀬和希 (新潟新潟南)
53 臼井優耶 吉田龍生 (長野大町岳陽)
54 北村恵人 竹中飛雄馬 (石川小松市立)
55 岩崎京右 岩崎江右 (富山滑川)
56 細野晃希 山本一輝 (長野長野俊英)
57 玉木琉唯 五十嵐彬 (新潟北越)
58 嶋田航大 石川皓大 (富山高岡商業)
59 岡田拓人 伊東拓馬 (福井藤島)
60 寺本隼 端山羅行 (石川能登)
61 角方裕哉 夏目悠也 (福井金津)
62 佐々木基 曽我昂生 (新潟佐渡)
63 木村一喜 久保田渚 (長野長野)
64 鍋島大樹 鈴木尚人 (富山砺波工業)
65 平野悠斗 岡山諒吾 (石川小松)
66 山本涼翔 石塚舜 (新潟北越)
67 斉藤圭佑 栗塚優希 (福井敦賀)
68 寺口夢音 土屋亮太朗 (石川七尾)
69 河村亮 小野塚友弥 (富山桜井)
70 依田陸玖 大森拓真 (長野長野俊英)
71 徳野真士 藤井理央 (石川金沢学院)
72 濱中蓮 藤岡玲昇 (富山高岡商業)
73 藤井貴司 渡邉翔 (福井武生)
74 佐藤諒真 島岡涼弥 (長野飯田ＯＩＤＥ長姫)
75 星悠斗 山崎龍斗 (新潟中越)
76 帰山遥斗 棗聖翔 (福井金津)
77 山本和弥 市村基 (長野上田染谷丘)
78 渡邉佳起 坂井大介 (新潟新潟産業大学附属)
79 松本航 松村零音 (石川能登)
80 生駒泰貴 池田一期 (富山富山工業)
60