４年生以下男子

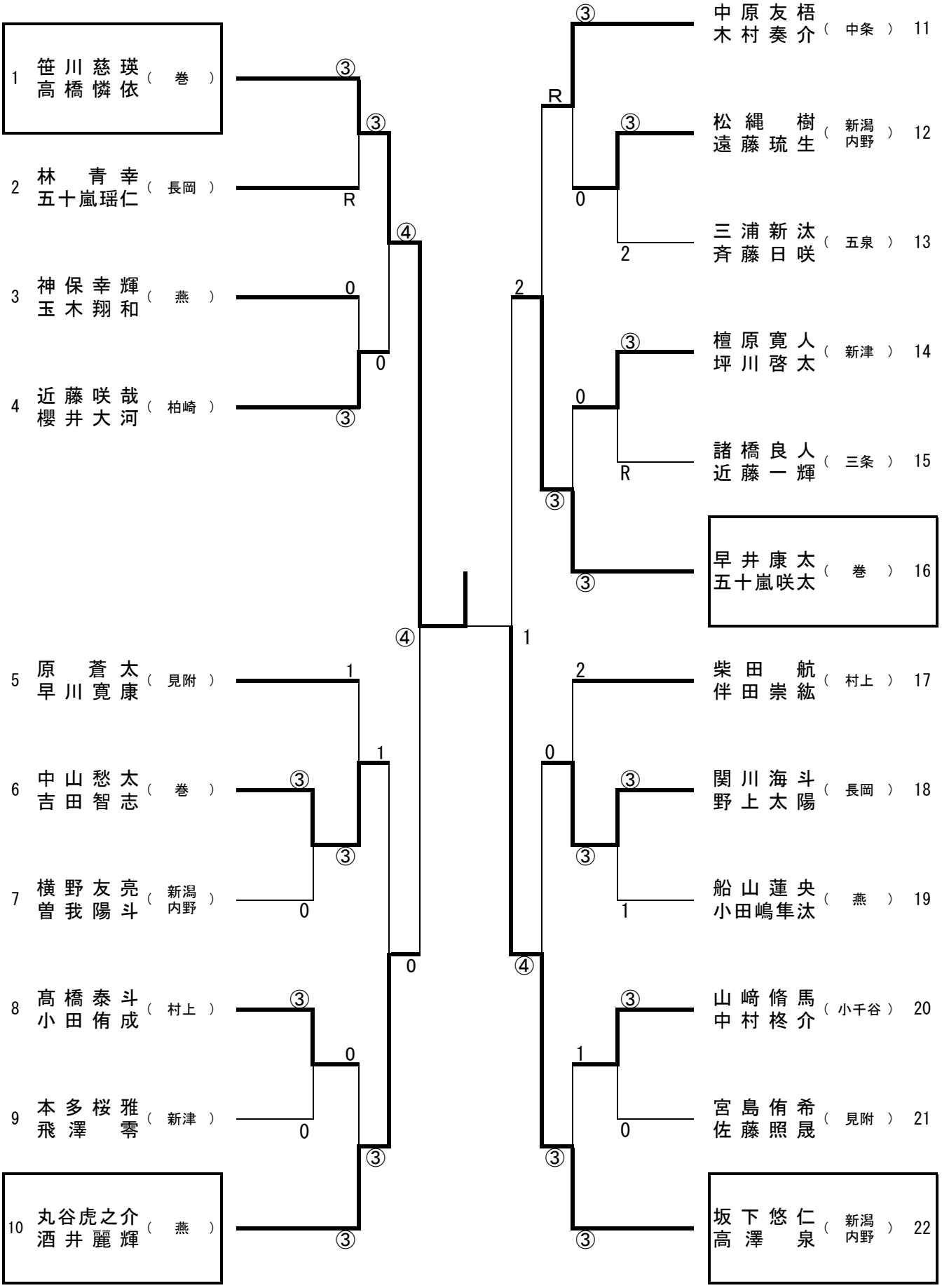
1 笹川慈瑛 高橋憐依 （巻）
2 林青幸 五十嵐瑶仁 （長岡）
3 神保幸輝 玉木翔和 （燕）
4 近藤咲哉 櫻井大河 （柏崎）
5 原蒼太 早川寛康 （見附）
6 中山愁太 吉田智志 （巻）
7 横野友亮 曽我陽斗 （新潟内野）
8 髙橋泰斗 小田侑成 （村上）
9 本多桜雅 飛澤零 （新津）
10 丸谷虎之介 酒井麗輝 （燕）
11 中原友梧 木村奏介 （中条）
12 松縄樹 遠藤琉生 （新潟内野）
13 三浦新汰 斉藤日咲 （五泉）
14 檀原寛人 坪川啓太 （新津）
15 諸橋良人 近藤一輝 （三条）
16 早井康太 五十嵐咲太 （巻）
17 柴田航 伴田崇紘 （村上）
18 関川海斗 野上太陽 （長岡）
19 船山蓮央 小田嶋隼汰 （燕）
20 山﨑脩馬 中村柊介 （小千谷）
21 宮島侑希 佐藤照晟 （見附）
22 坂下悠仁 高澤泉 （新潟内野）