５年生男子

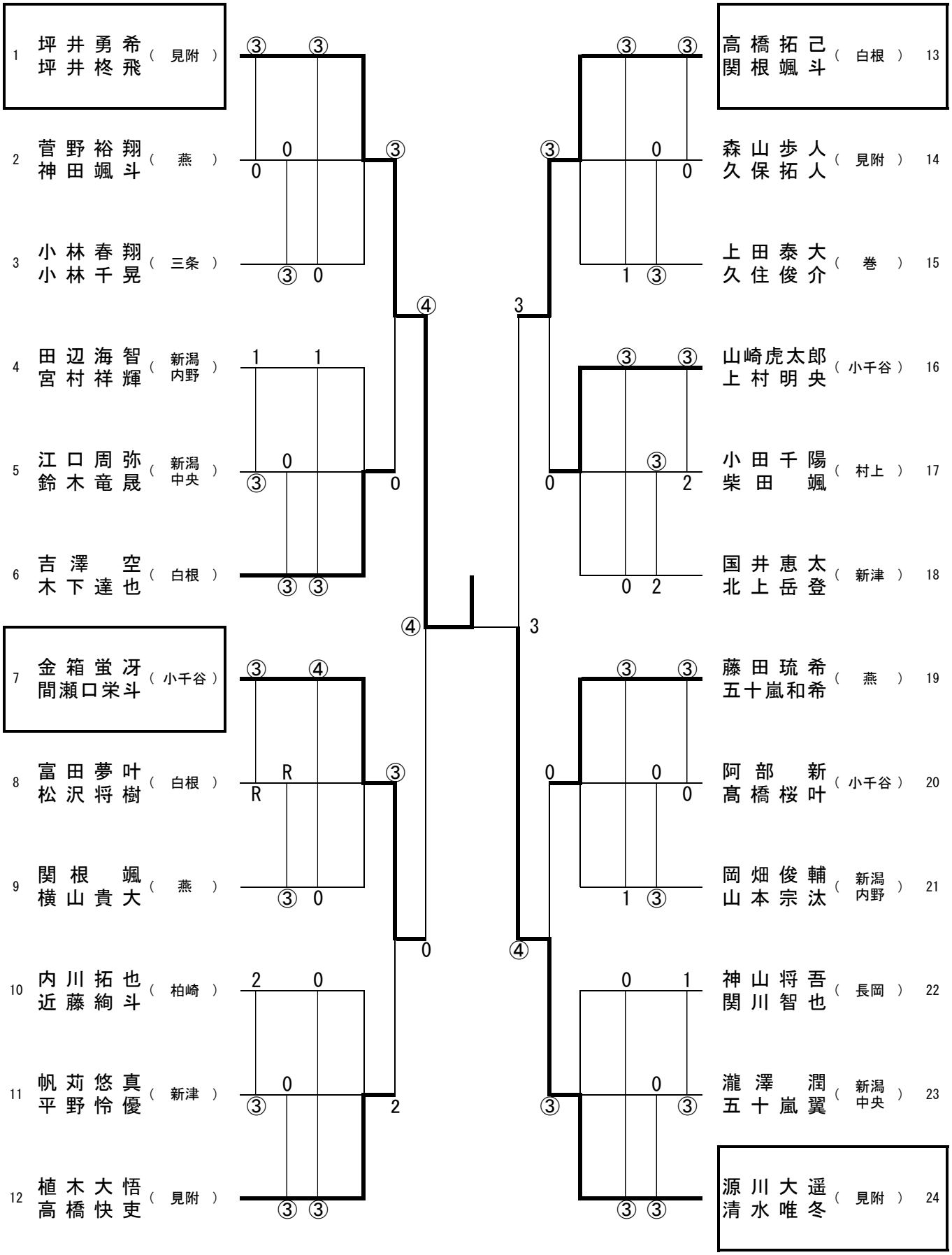
1 坪井勇希 坪井柊飛 （見附）
2 菅野裕翔 神田颯斗 （燕）
3 小林春翔 小林千晃 （三条）
4 田辺海智 宮村祥輝 （新潟内野）
5 江口周弥 鈴木竜晟 （新潟中央）
6 吉澤空 木下達也 （白根）
7 金箱蛍冴 間瀬口栄斗 （小千谷）
8 富田夢叶 松沢将樹 （白根）
9 関根颯 横山貴大 （燕）
10 内川拓也 近藤絢斗 （柏崎）
11 帆苅悠真 平野怜優 （新津）
12 植木大悟 高橋快吏 （見附）
13 高橋拓己 関根颯斗 （白根）
14 森山歩人 久保拓人 （見附）
15 上田泰大 久住俊介 （巻）
16 山崎虎太郎 上村明央 （小千谷）
17 小田千陽 柴田颯 （村上）
18 国井恵太 北上岳登 （新津）
19 藤田琉希 五十嵐和希 （燕）
20 阿部新 髙橋桜叶 （小千谷）
21 岡畑俊輔 山本宗汰 （新潟内野）
22 神山将吾 関川智也 （長岡）
23 瀧澤潤 五十嵐翼 （新潟中央）
24 源川大遥 清水唯冬 （見附）